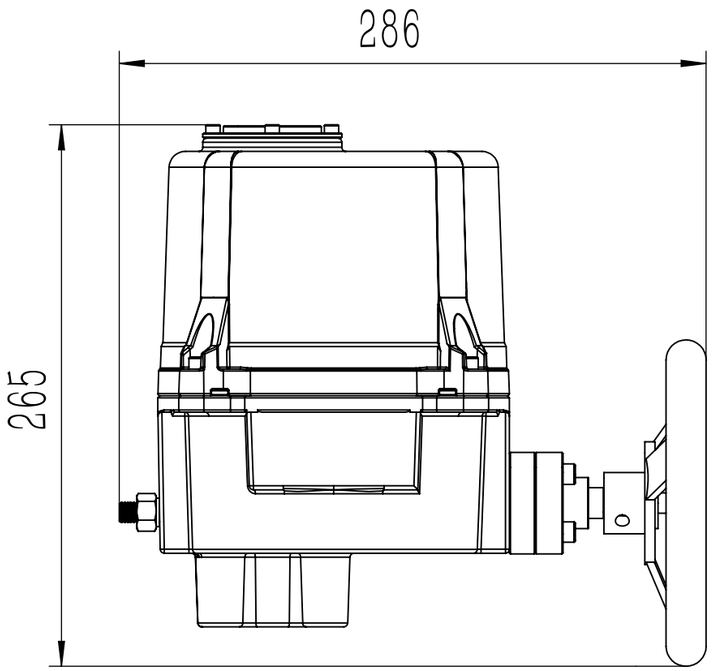
286
265

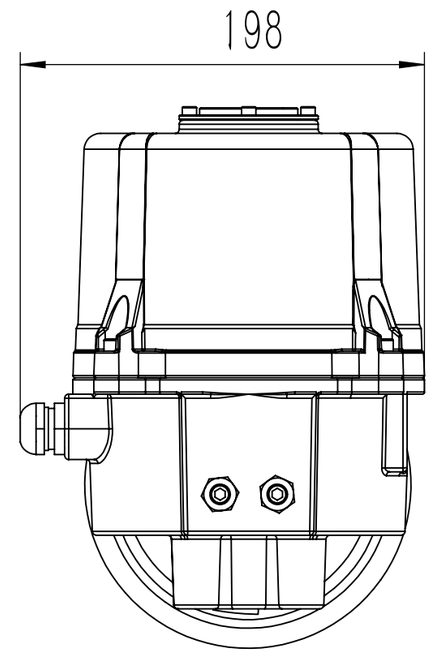
198

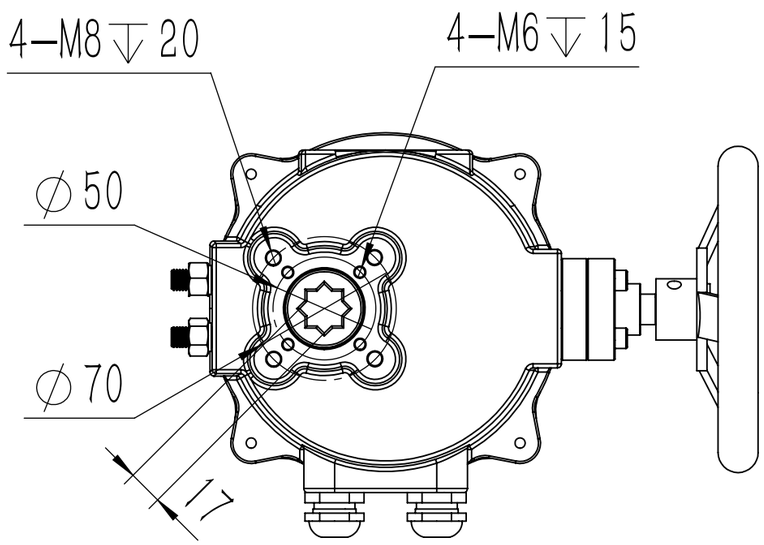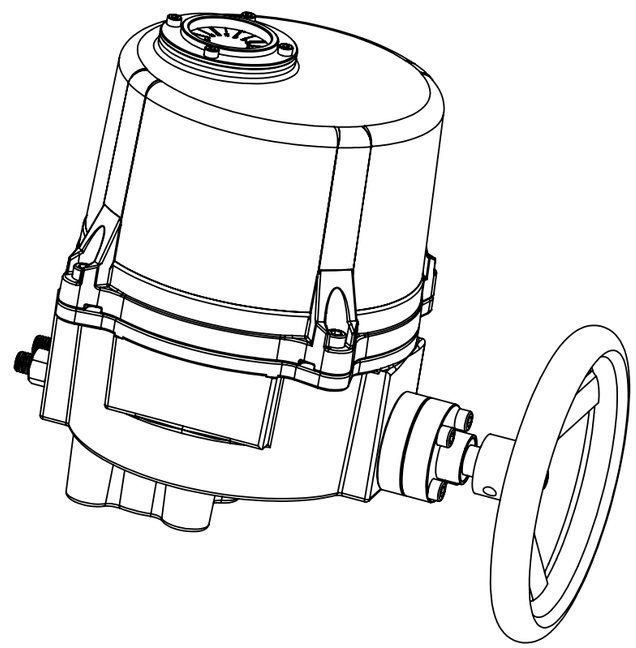
4—M8 ↧ 20
4—M6 ↧ 15
∅50
∅70
17