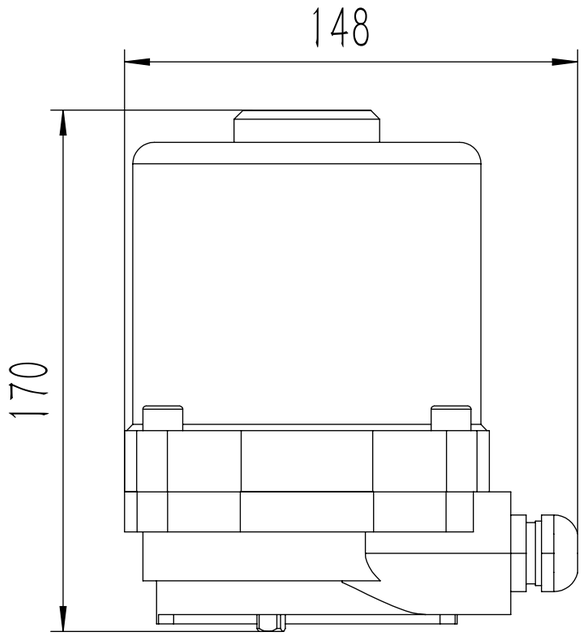
148
170

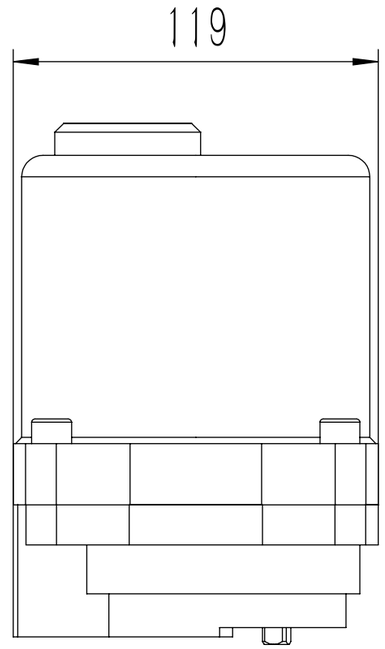
119

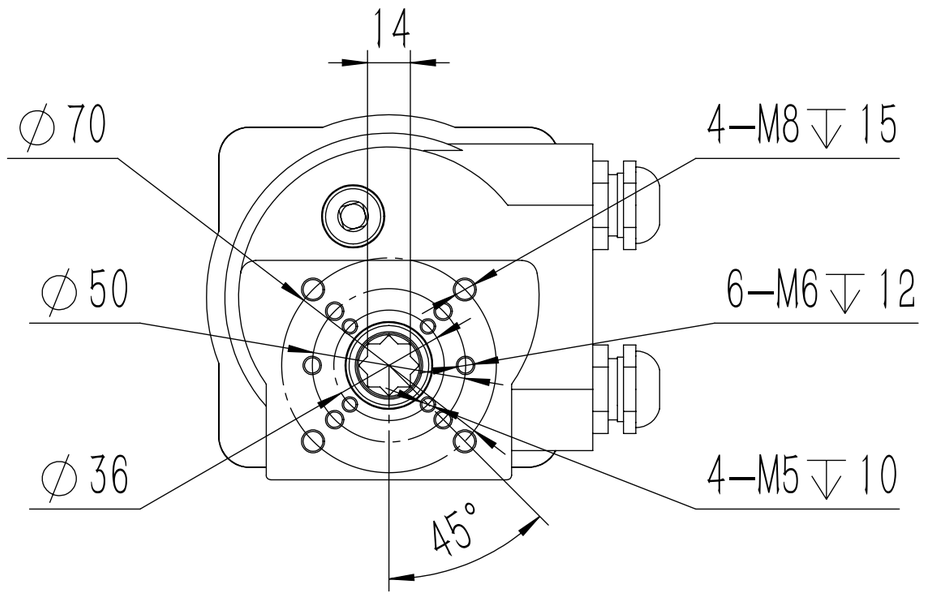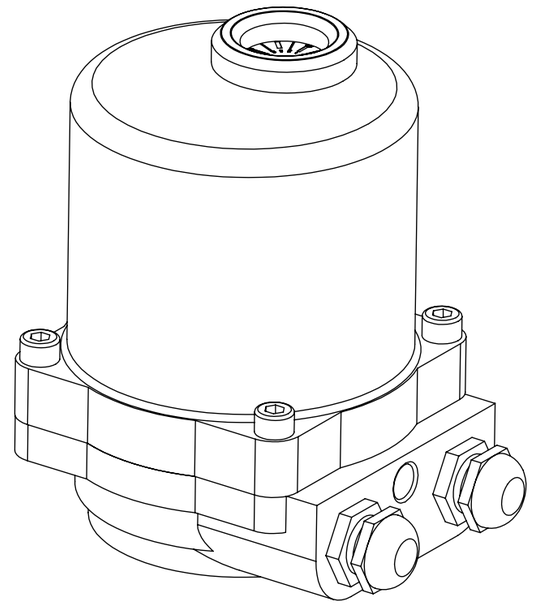
14
∅70
4−M8 ↧ 15
∅50
6−M6 ↧ 12
∅36
4−M5 ↧ 10
45°